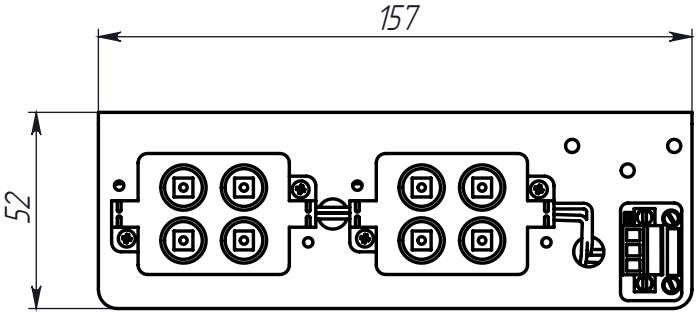

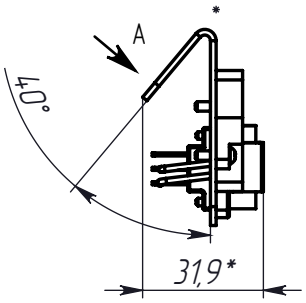

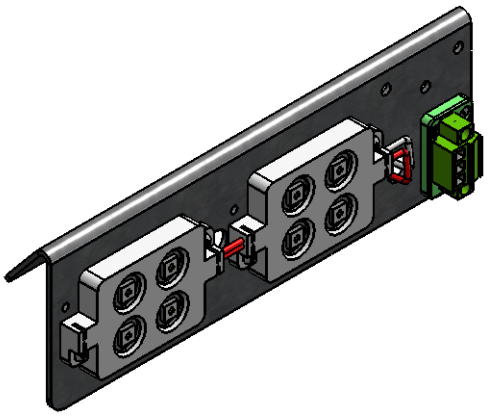

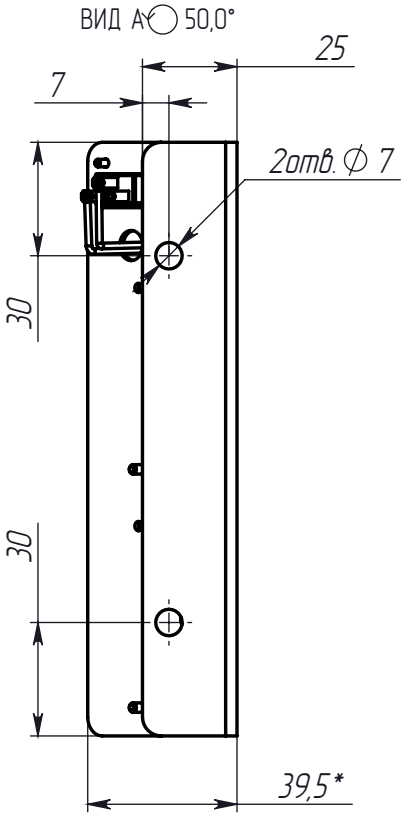

* – размер для справки

Изм.	Лист	№ докум.	Подп.	Дата	Светильник ЛС-01	Лит.	Масса	Масштаб
Разраб.								1:2
Пров.								
Т.контр.						Лист 1	Листов 1	
Рук. пр.					ДМС-Электро			
Н. контр.								
Утв.								

Перв. примен.

Справ. №

Подп. и дата

Инв.№ дубл.

Взам.инв.№

Подп. и дата

Инв.№ подл.

Копировал

Формат А4